zjazd z kostki w ciągu chodnika
rzut
skala 1:50

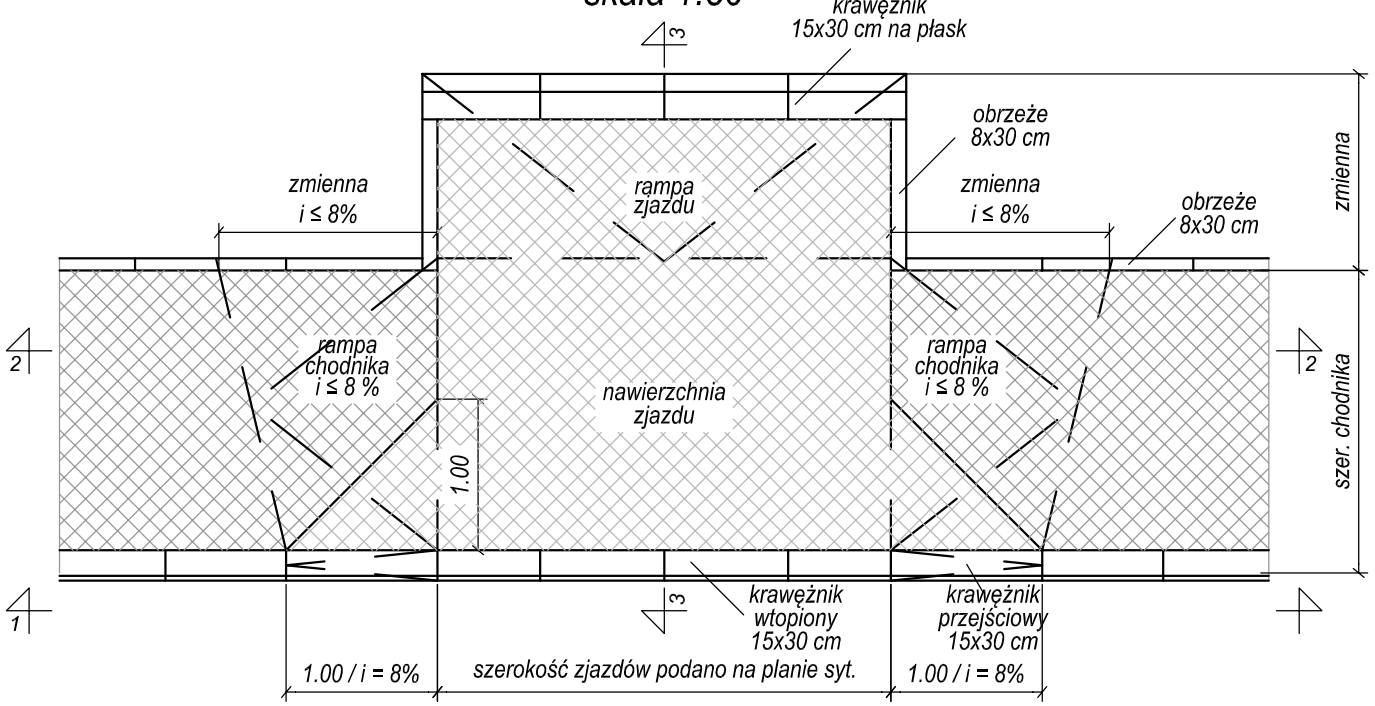

przekrój 1-1

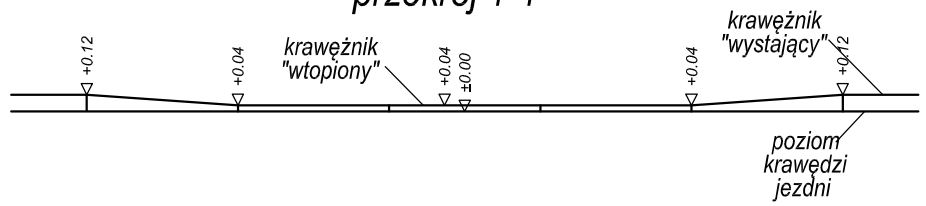

przekrój 2-2

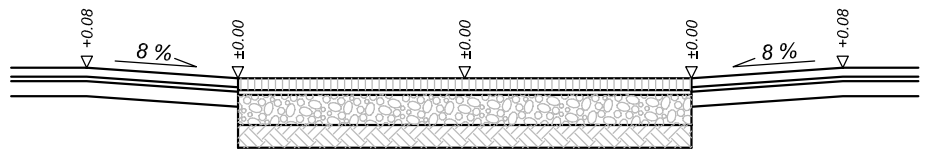

przekrój 3-3

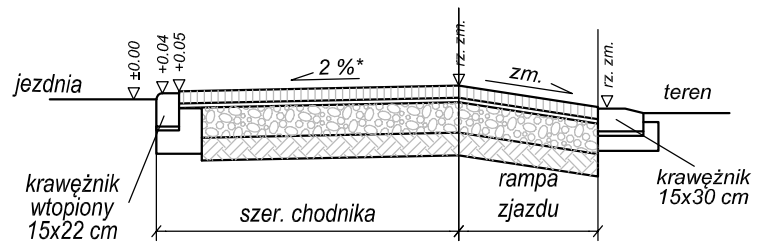

*) w przypadku niekorzystnych warunków terenowych dopuszcza się zachowanie spadku poprzecznego chodnika 2 % tylko na jego części, nie mniejszej jednak niż 1.0 m

zakończenie zjazdu krawężnikiem
skala 1:20

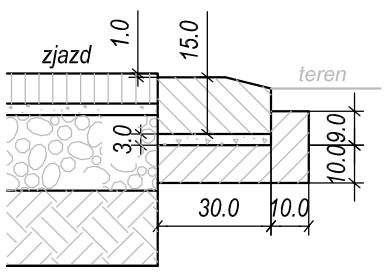

1. krawężnik betonowy 15x30 cm
2. podsypka cem.-piaskowa 1:4, 3 cm
3. ława betonowa C8/10, F=0.049 m²

krawężnik wtopiony na zjeździe
skala 1:20

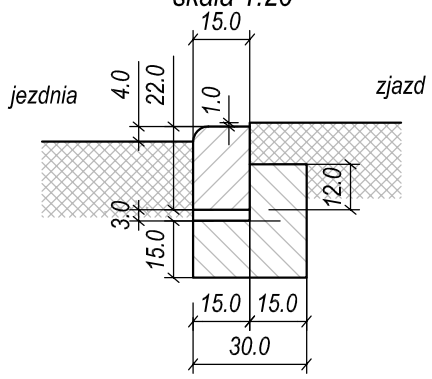

1. krawężnik najazdowy 15x22 cm
2. podsypka cem.-piaskowa 1:4, 3 cm
3. ława betonowa C8/10, F=0.07 m2

obramowanie zjazdu
skala 1:20

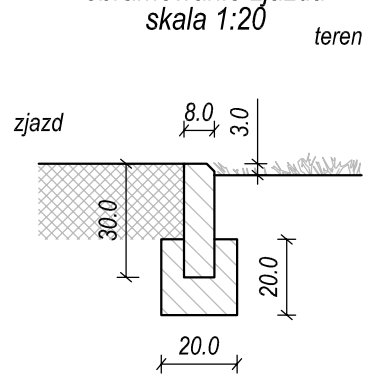

1. obrzeże betonowe 8x30 cm
2. podsypka cem.-piaskowa 1:4, 3 cm
3. ława betonowa C12/15, F=0.03 m²

Inwestor:	Urząd Gminy Michów ul.Rynek I 16 21-140 Michów						
Tytuł projektu:	Rozbudowa drogi gminnej klasy D (ul. Szkolna) w Michowie na odcinku od km 0+010,92 do km 0+523,91						
Faza opracowania:	PROJEKT BUDOWLANY						Skala: 1:50 1:20
Nazwa rysunku:	SZCZEGÓŁY ZJAZDÓW						
Funkcja	Projektował:	Nazwisko: mgr inż. Jarosław Jakimiec	Specjalność: drogi	Nr uprawnień: LUB/0010/PWOD/14	Podpis	Data: 10.2017	Nr rysunku: 4.2
	Sprawdził:	mgr inż. Rafał Urban	drogi	LUB/0184/PWOD/06		10.2017	