Przekrój P1 od km 0+010,92 do km 0+020,00

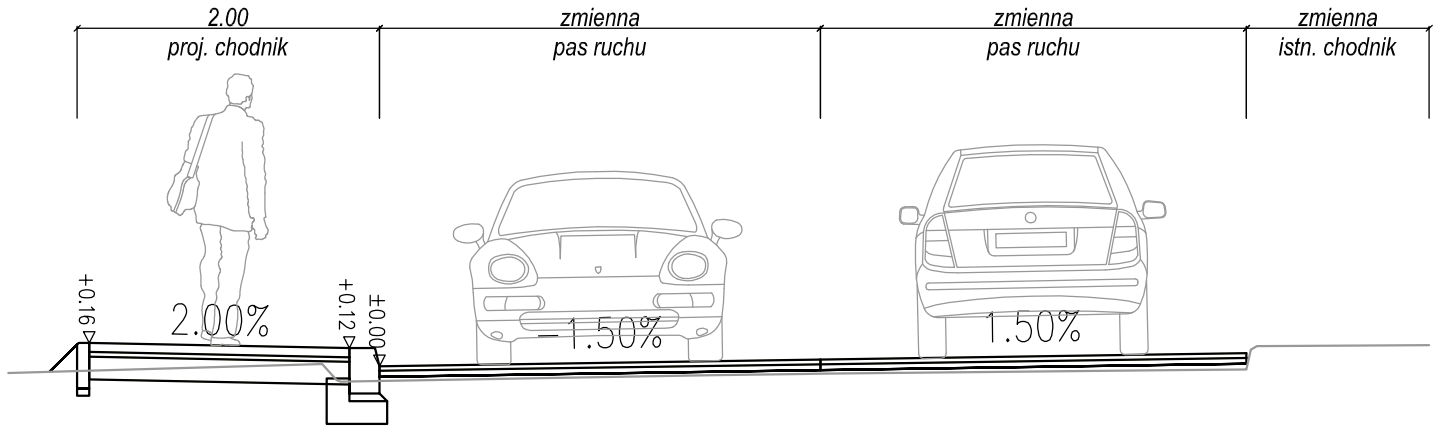

Przekrój P2 od km 0+020,00 do km 0+122,14

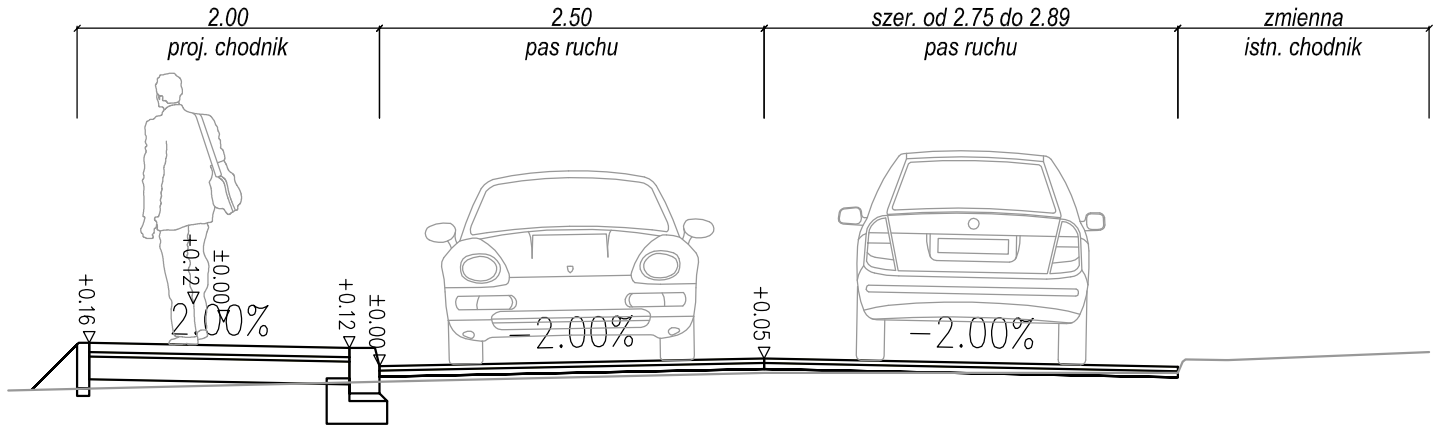

Przekrój P3 od km 0+122,14 do km 0+192,06
od km 0+313,70 do km 0+364,80
od km 0+436,83 do km 0+440,76

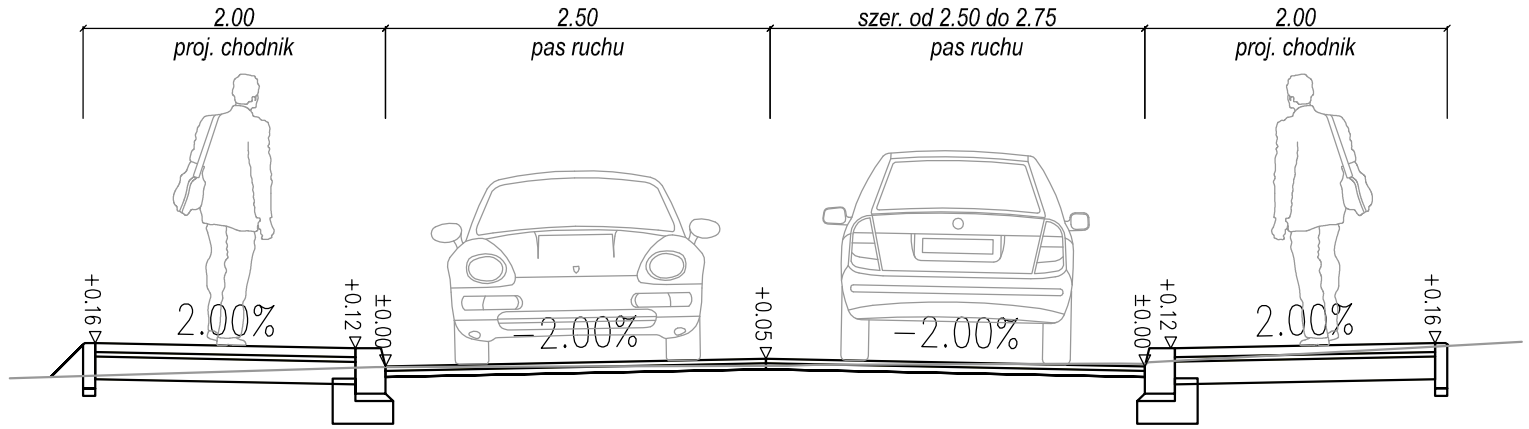

Przekrój P4 od km 0+192,06 do km 0+250,00

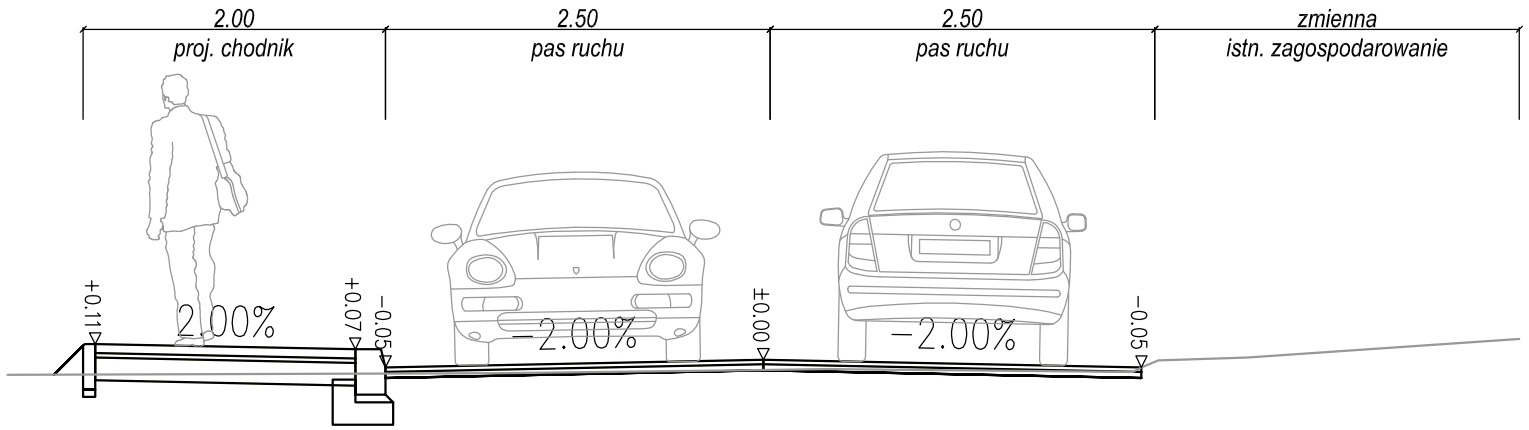

Przekrój P5 od km 0+250,00 do km 0+313,70

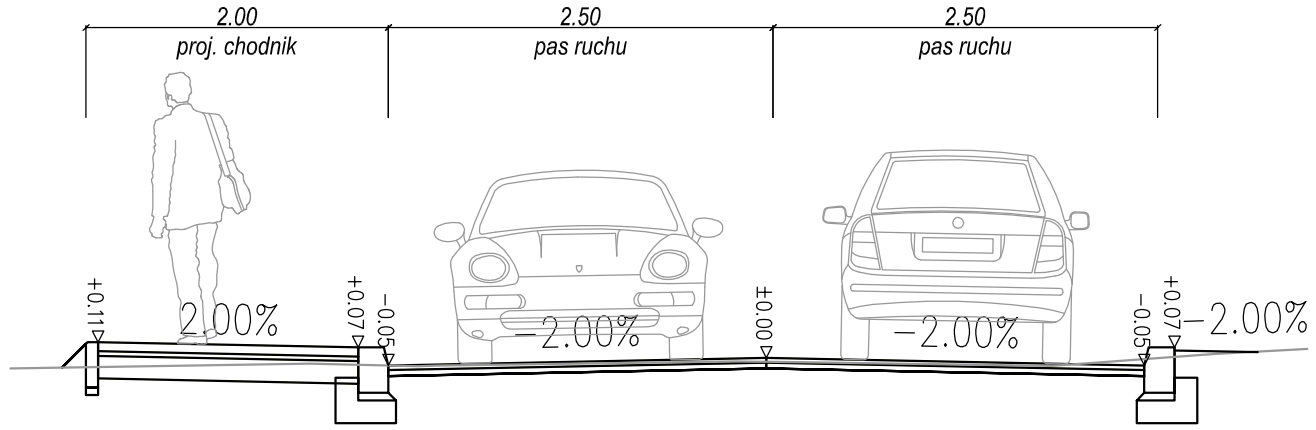

Inwestor:	Urząd Gminy Michów ul.Rynek I 16 21-140 Michów						
Tytuł projektu:	Rozbudowa drogi gminnej klasy D (ul. Szkolna) w Michowie na odcinku od km 0+010,92 do km 0+523,91						
Faza opracowania:	PROJEKT BUDOWLANY						Skala: 1:50
Nazwa rysunku:	PRZEKROJE NORMALNE						
Funkcja	Projektował:	Nazwisko	mgr inż. Jarosław Jakimiec	Specjalność	drogi	Nr uprawnień	LUB/0010/PWOD/14
	Sprawdził:		mgr inż. Rafał Urban		drogi		LUB/0184/PWOD/06
Podpis		Data	10.2017			Nr rysunku: 3.1	
			10.2017				