"1"
konstrukcja remontu ul. Szkolnej
skala 1:10

"2"
konstrukcja poszerzenia ul. Szkolnej
skala 1:10

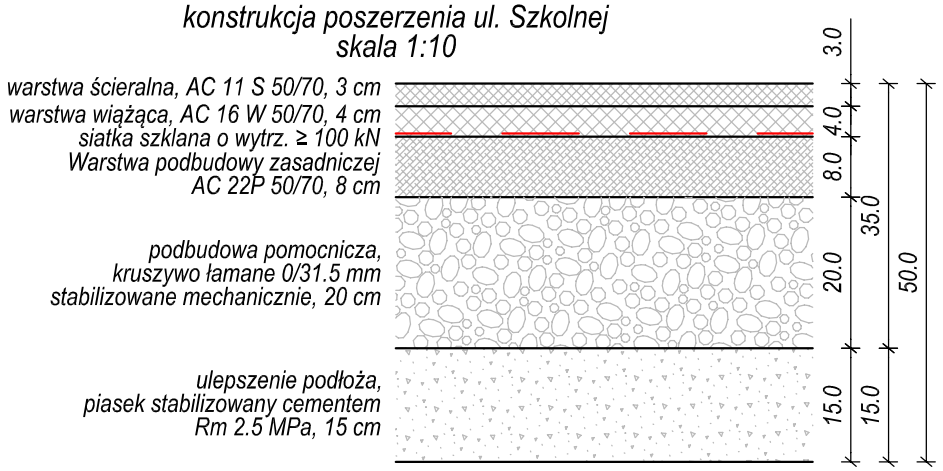

"3"
konstrukcja nawierzchni chodnika
skala 1:10

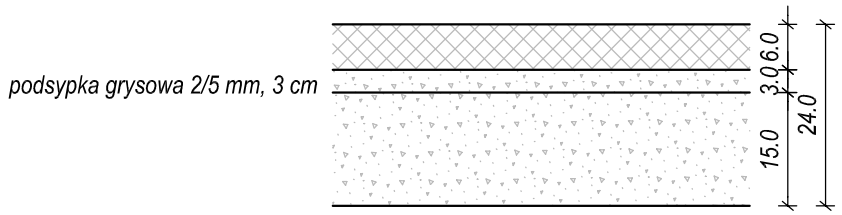

"4"
konstrukcja nawierzchni zjazdów
skala 1:10

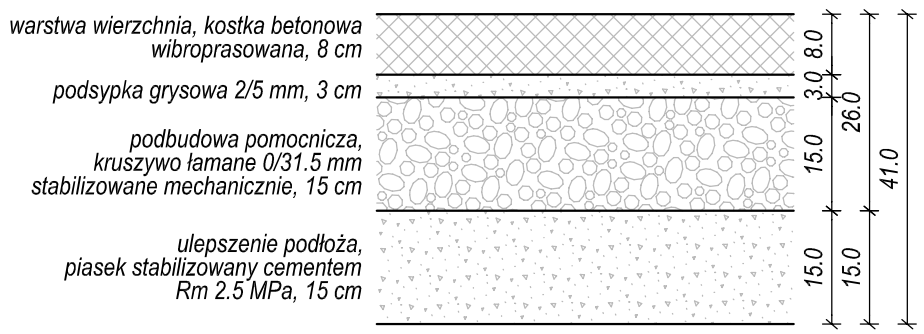

krawężnik wystający przed chodnikiem
skala 1:20

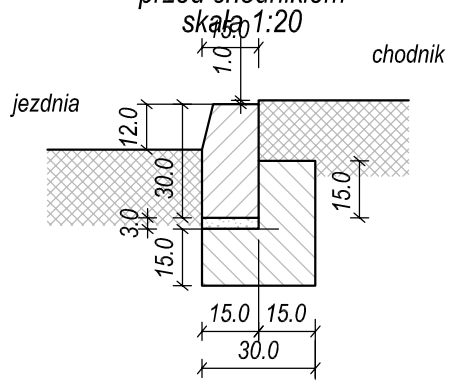

1. krawężnik betonowy 15x30 cm
2. podsypka cem.-piaskowa 1:4, 3 cm
3. ława betonowa C8/10, F=0.07 m²

zakończenie krawędzi chodnika
skala 1:20

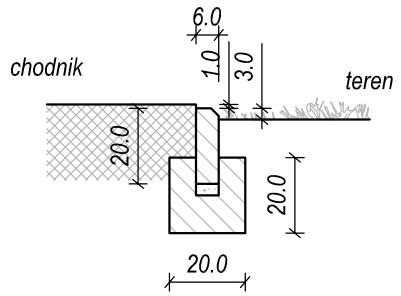

1. obrzeże betonowe 6x20 cm
2. podsypka cem.-piaskowa 1:4, 3 cm
3. ława betonowa C8/10, F=0.03 m²

ściek podchodnikowy
skala 1:20

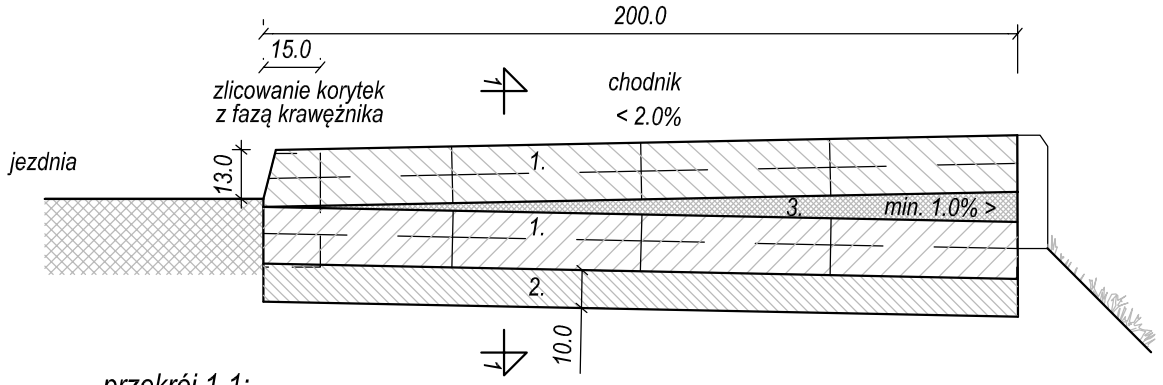

przekrój 1-1:

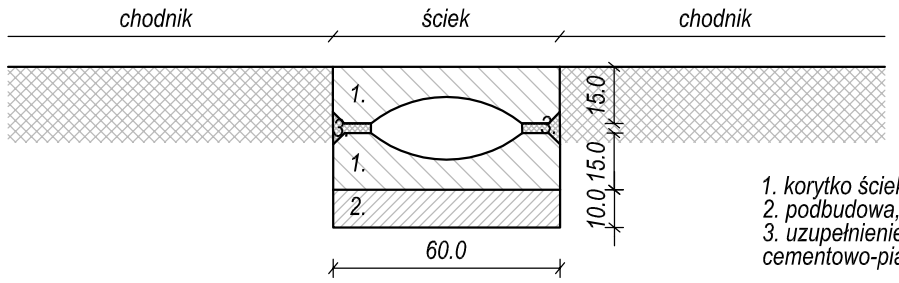

1. korytko ściekowe 15x60x50 cm
2. podbudowa, chudy beton, 10 cm
3. uzupełnienie szczeliny zaprawą cementowo-piaskową

krawężnik wtopiony na przejściu dla pieszych
skala 1:20

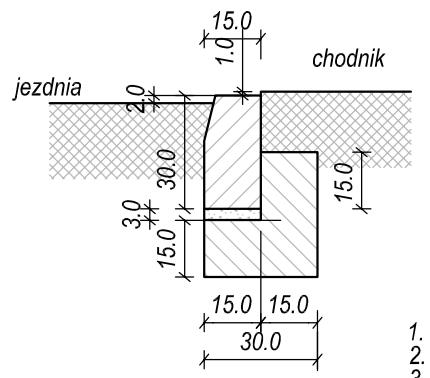

1. krawężnik betonowy 15x30 cm
2. podsypka cem.-piaskowa 1:4, 3 cm
3. ława betonowa C8/10, F=0.07 m²

Inwestor:	Urząd Gminy Michów ul.Rynek I 16 21-140 Michów						
Tytuł projektu:	Rozbudowa drogi gminnej klasy D (ul. Szkolna) w Michowie na odcinku od km 0+010,92 do km 0+523,91						
Faza opracowania:	PROJEKT BUDOWLANY						Skala: 1:10 1:20
Nazwa rysunku:	SZCZEGÓŁY KONSTRUKCYJNE						
Funkcja	Projektował:	Nazwisko: mgr inż. Jarosław Jakimiec	Specjalność: drogi	Nr uprawnień: LUB/0010/PWOD/14	Podpis	Data: 10.2017	Nr rysunku: 4.1
	Sprawdził:	mgr inż. Rafał Urban	drogi	LUB/0184/PWOD/06		10.2017	